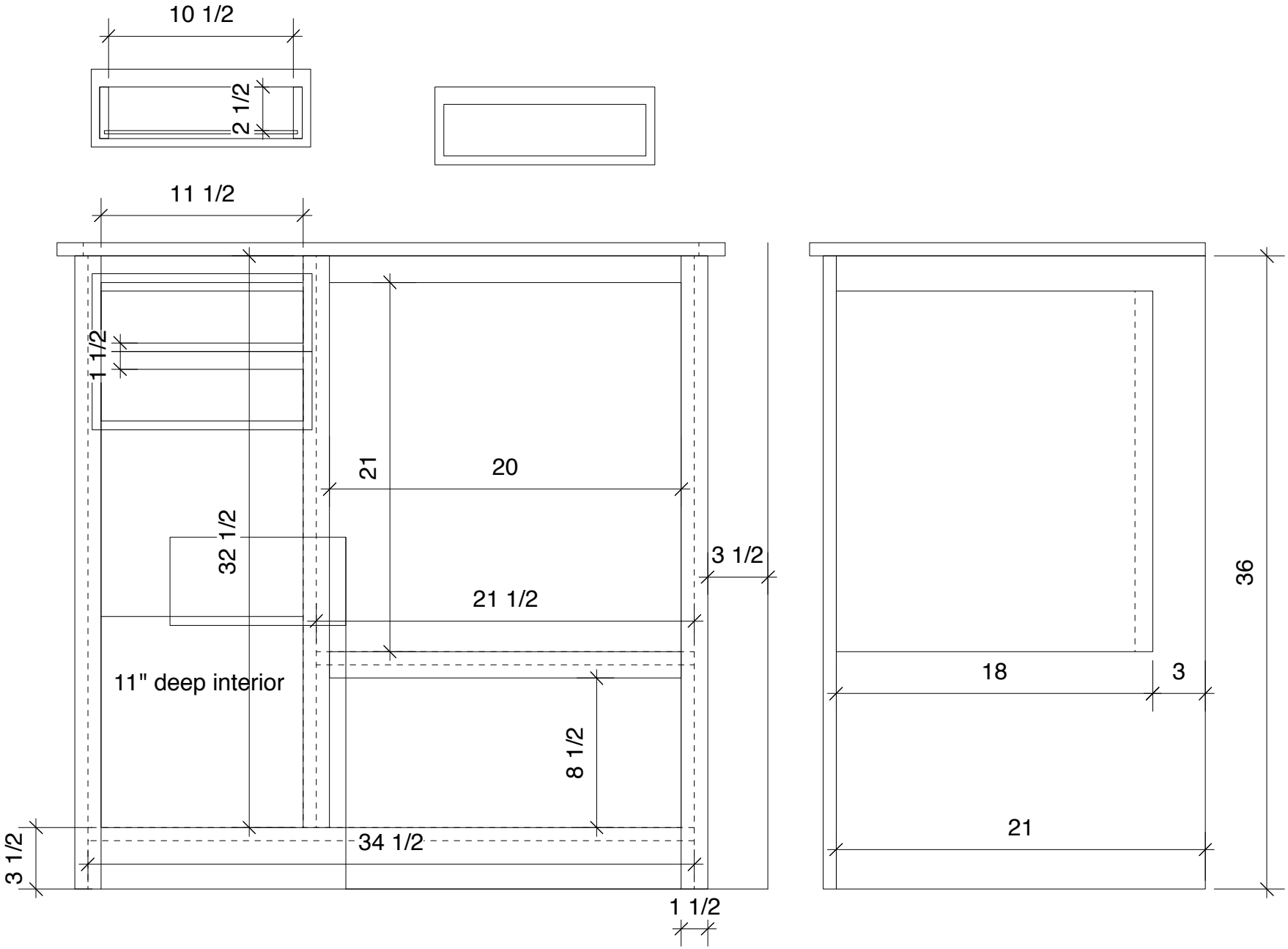
10 1/2
2 1/2
11 1/2
1 1/2
21
20
32 1/2
3 1/2
21 1/2
11" deep interior
8 1/2
3 1/2
34 1/2
1 1/2
36
18
3
21

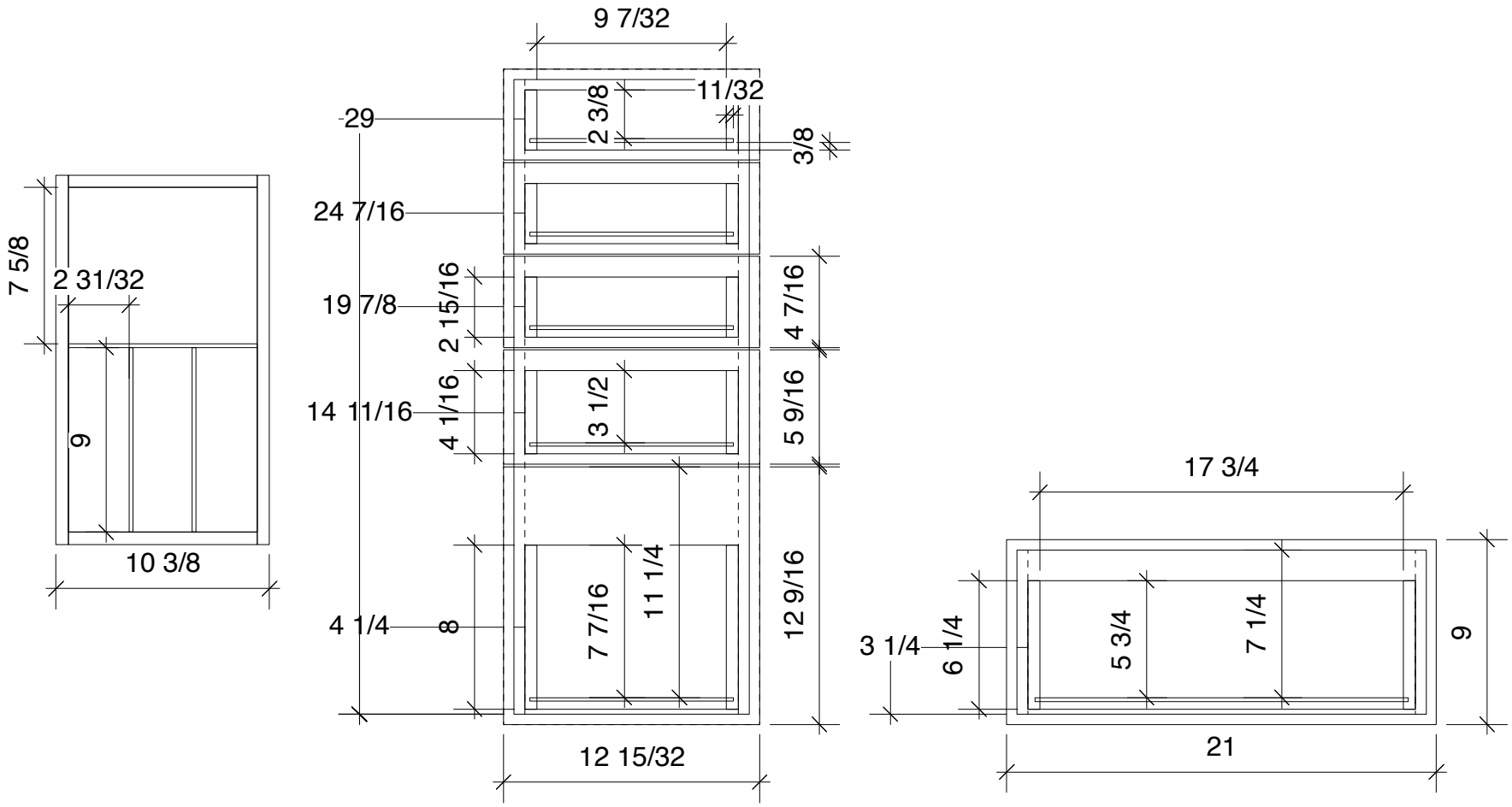
9 7/32
11/32
2 3/8
3/8
29
24 7/16
19 7/8
14 11/16
4 1/4
2 15/16
4 1/16
4 7/16
5 9/16
12 9/16
3 1/2
11 1/4
7 7/16
8
12 15/32
7 5/8
2 31/32
9
10 3/8
17 3/4
3 1/4
6 1/4
5 3/4
7 1/4
9
21